

RADIADORES

# BAJA TEMPERATURA


**190** | PROFILE-K

**192** | PLAN-K

**194** | LINE-K

**200** | X-FLAIR PLAN-K

# THERM X2

LA **INNOVACIÓN**
QUE AHORRA ENERGÍA

Los paneles de acero son sin duda los “radiadores estándar” más conocidos y vendidos. Están disponibles en muchas alturas y longitudes. La profundidad se llama tipo y el número indica el número de paneles y convectores. Para un radiador tipo 22, esto significa: 2 paneles (primer número) y 2 placas convectoras (segundo número) para calentar la habitación. Es un radiador de panel altamente eficiente para trabajar a baja temperatura.

Los paneles de acero Kermi **therm-x2** se basan en el principio patentado **x2 de flujo en serie.** El agua fluye primero a través del panel frontal. Esto se traduce en hasta un **11% más de ahorro de energía,** hasta un **25% menos de tiempo de calentamiento** del radiador y hasta un **100% más de calor radiante confortable.**

Para todas las tecnologías de calefacción: aerotermia o calderas de condensación.

Modelos con distancia entre ejes estándar para la reposición de radiadores sin laboriosos trabajos de instalación.

TECNOLOGÍA X2 DE **AHORRO DE ENERGÍA.**

TRES ACABADOS DIFERENTES: **PROFILE, PLAN O LINE.**

CUBIERTA SUPERIOR Y LATERAL ESTÁNDAR.

**AMPLIA GAMA DE TAMAÑOS.**

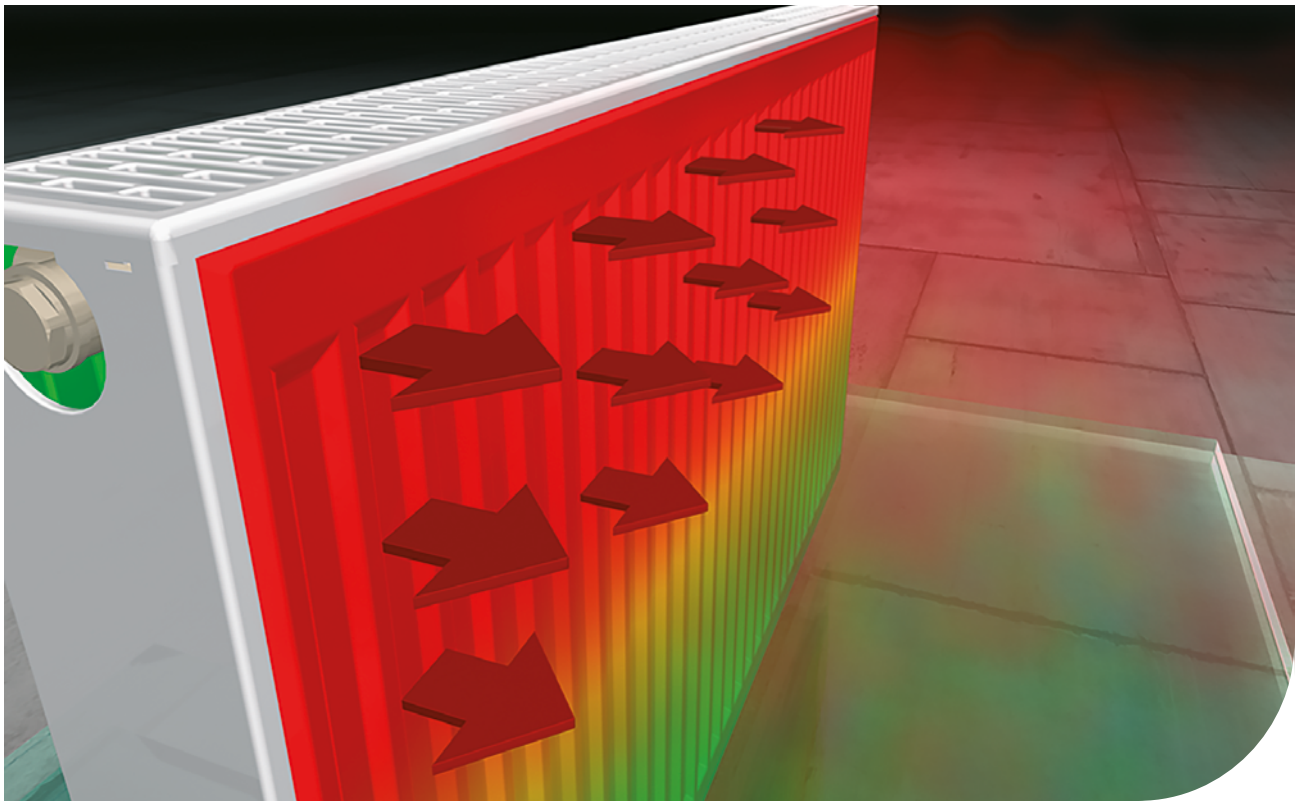


X2
INSIDE

# PROFILE-K (FKO)

MODELO **BAJA TEMPERATURA**

VERSIÓN ELÉCTRICA **NO** DISPONIBLE

## ESPECIFICACIONES Y PRECIOS

5 AÑOS GARANTÍA

### ALTURA 600 TIPO 11 (PANEL + CONVECTOR)

| Modelo | Alto (mm) H | Ancho (mm) L | Fondo desde pared al extremo del radiador (mm) | Distancia entre ejes (mm) R | Contenido en agua (l) | Peso (kg) | Potencia térmica ΦΔT 50 K 75/65/20°C (W) | Potencia térmica ΦΔT 30K 55/45/20°C (W) | Exponente n | Precio Blanco RAL 9016 |
|---|---|---|---|---|---|---|---|---|---|---|
| FK0110604W02 | 600 | 400 | 91 | 546 | 1,21 | 7,95 | **392** | 203 | 1,27 | **99 €** |
| FK0110605W02 | 600 | 500 | 91 | 546 | 1,51 | 9,65 | **490** | 254 | 1,27 | **111 €** |
| FK0110606W02 | 600 | 600 | 91 | 546 | 1,82 | 11,30 | **587** | 304 | 1,27 | **126 €** |
| FK0110607W02 | 600 | 700 | 91 | 546 | 2,12 | 12,95 | **685** | 355 | 1,27 | **140 €** |
| FK0110608W02 | 600 | 800 | 91 | 546 | 2,43 | 14,65 | **783** | 406 | 1,27 | **152 €** |
| FK0110609W02 | 600 | 900 | 91 | 546 | 2,73 | 16,35 | **881** | 456 | 1,27 | **167 €** |
| FK0110610W02 | 600 | 1.000 | 91 | 546 | 3,04 | 18,06 | **979** | 507 | 1,27 | **181 €** |
| FK0110611W02 | 600 | 1.100 | 91 | 546 | 3,34 | 19,76 | **1.077** | 558 | 1,27 | **195 €** |
| FK0110612W02 | 600 | 1.200 | 91 | 546 | 3,65 | 21,46 | **1.175** | 609 | 1,27 | **208 €** |

### ALTURA 600 TIPO 22 ( DOS PANELES + DOS CONVECTORES)

| Modelo | Alto (mm) H | Ancho (mm) L | Fondo desde pared al extremo del radiador (mm) | Distancia entre ejes (mm) R | Contenido en agua (l) | Peso (kg) | Potencia térmica ΦΔT 50 K 75/65/20°C (W) | Potencia térmica ΦΔT 30K 55/45/20°C (W) | Exponente n | Precio Blanco RAL 9016 |
|---|---|---|---|---|---|---|---|---|---|---|
| FK0220604W02 | 600 | 400 | 130 | 546 | 2,41 | 12,69 | **666** | 341 | 1,30 | **165 €** |
| FK0220605W02 | 600 | 500 | 130 | 546 | 3,02 | 15,50 | **833** | 427 | 1,30 | **186 €** |
| FK0220606W02 | 600 | 600 | 130 | 546 | 3,63 | 18,31 | **1.000** | 513 | 1,30 | **206 €** |
| FK0220607W02 | 600 | 700 | 130 | 546 | 4,24 | 21,11 | **1.166** | 598 | 1,30 | **227 €** |
| FK0220608W02 | 600 | 800 | 130 | 546 | 4,85 | 23,92 | **1.333** | 683 | 1,30 | **247 €** |
| FK0220609W02 | 600 | 900 | 130 | 546 | 5,47 | 26,73 | **1.499** | 768 | 1,30 | **268 €** |
| FK0220610W02 | 600 | 1.000 | 130 | 546 | 6,08 | 29,63 | **1.666** | 854 | 1,30 | **289 €** |
| FK0220611W02 | 600 | 1.100 | 130 | 546 | 6,69 | 32,44 | **1.833** | 940 | 1,30 | **309 €** |
| FK0220612W02 | 600 | 1.200 | 130 | 546 | 7,30 | 35,25 | **1.999** | 1.025 | 1,30 | **330 €** |

Stock disponible.

## ESQUEMA

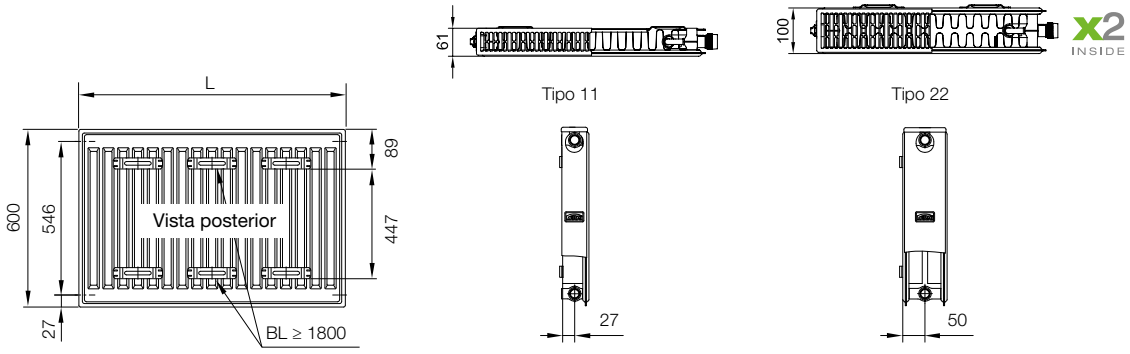


## OBSERVACIONES

**Conexiones** multi 4 x 1/2".

**Presión máxima de ejercicio** 10 bar.

**Temperatura máxima de ejercicio** 110 °C.

**Accesorios incluidos:** Soportes tipo consola larga (separación pared 30 mm), purgador, tapón y diafragma x2 para instalaciones bitubo incluido.

Para instalaciones monotubo seleccionar el diafragma x2 para instalaciones monotubo en accesorios pág. 217 (no incluido, no disponible en radiadores tipo 11)

Disponible con distancias entre ejes 546 mm. Consultar plazos de entrega.




**Modelo expuesto**: Profile-K Tipo 22, 600 x 800 mm | Blanco RAL 9016

## ACABADOS

Blanco
RAL 9016

## DESCRIPCIÓN

**Material** Acero

# PLAN-K (FKO)

MODELO **BAJA TEMPERATURA**

VERSIÓN ELÉCTRICA **NO** DISPONIBLE

KERMI

## ESPECIFICACIONES Y PRECIOS

5 AÑOS GARANTÍA

### TIPO 22 ENTRE EJES 500 X2 INSIDE

| Modelo | Alto (mm) H | Ancho (mm) L | Fondo desde pared al extremo del radiador (mm) | Distancia entre ejes (mm) R | Contenido en agua (l) | Peso (kg) | Potencia térmica ΦΔT 50 K 75/65/20°C (W) | Potencia térmica ΦΔT 30K 55/45/20°C (W) | Exponente n | Precio Blanco RAL 9016 |
|---|---|---|---|---|---|---|---|---|---|---|
| PK022D504W02 | 559 | 405 | 132 | 500 | 2,25 | 13,33 | **588** | 298 | 1,32 | **255 €** |
| PK022D505W02 | 559 | 505 | 132 | 500 | 2,82 | 16,29 | **734** | 372 | 1,32 | **284 €** |
| PK022D506W02 | 559 | 605 | 132 | 500 | 3,39 | 19,25 | **879** | 445 | 1,32 | **313 €** |
| PK022D507W02 | 559 | 705 | 132 | 500 | 3,96 | 22,21 | **1.024** | 518 | 1,32 | **340 €** |
| PK022D508W02 | 559 | 805 | 132 | 500 | 4,53 | 25,16 | **1.170** | 592 | 1,32 | **370 €** |
| PK022D509W02 | 559 | 905 | 132 | 500 | 5,10 | 28,12 | **1.315** | 666 | 1,32 | **399 €** |
| PK022D510W02 | 559 | 1.005 | 132 | 500 | 5,67 | 31,18 | **1.460** | 739 | 1,32 | **426 €** |
| PK022D511W02 | 559 | 1.105 | 132 | 500 | 6,25 | 34,14 | **1.606** | 813 | 1,32 | **456 €** |
| PK022D512W02 | 559 | 1.205 | 132 | 500 | 6,82 | 37,10 | **1.751** | 887 | 1,32 | **483 €** |

### TIPO 33 ENTRE EJES 500 X2 INSIDE

| Modelo | Alto (mm) H | Ancho (mm) L | Fondo desde pared al extremo del radiador (mm) | Distancia entre ejes (mm) R | Contenido en agua (l) | Peso (kg) | Potencia térmica ΦΔT 50 K 75/65/20°C (W) | Potencia térmica ΦΔT 30K 55/45/20°C (W) | Exponente n | Precio Blanco RAL 9016 |
|---|---|---|---|---|---|---|---|---|---|---|
| PK033D504W02 | 559 | 405 | 187 | 500 | 3,37 | 18,90 | **843** | 435 | 1,28 | **368 €** |
| PK033D505W02 | 559 | 505 | 187 | 500 | 4,23 | 23,10 | **1.051** | 543 | 1,28 | **416 €** |
| PK033D506W02 | 559 | 605 | 187 | 500 | 5,09 | 27,31 | **1.259** | 650 | 1,28 | **464 €** |
| PK033D507W02 | 559 | 705 | 187 | 500 | 5,94 | 31,52 | **1.467** | 757 | 1,28 | **513 €** |
| PK033D508W02 | 559 | 805 | 187 | 500 | 6,80 | 35,73 | **1.675** | 865 | 1,28 | **562 €** |
| PK033D509W02 | 559 | 905 | 187 | 500 | 7,66 | 39,93 | **1.883** | 972 | 1,28 | **610 €** |
| PK033D510W02 | 559 | 1.005 | 187 | 500 | 8,51 | 44,29 | **2.091** | 1.079 | 1,28 | **659 €** |
| PK033D511W02 | 559 | 1.105 | 187 | 500 | 9,37 | 48,50 | **2.300** | 1.187 | 1,28 | **708 €** |
| PK033D512W02 | 559 | 1.205 | 187 | 500 | 10,23 | 52,77 | **2.508** | 1.295 | 1,28 | **757 €** |

Stock disponible.

## ESQUEMA

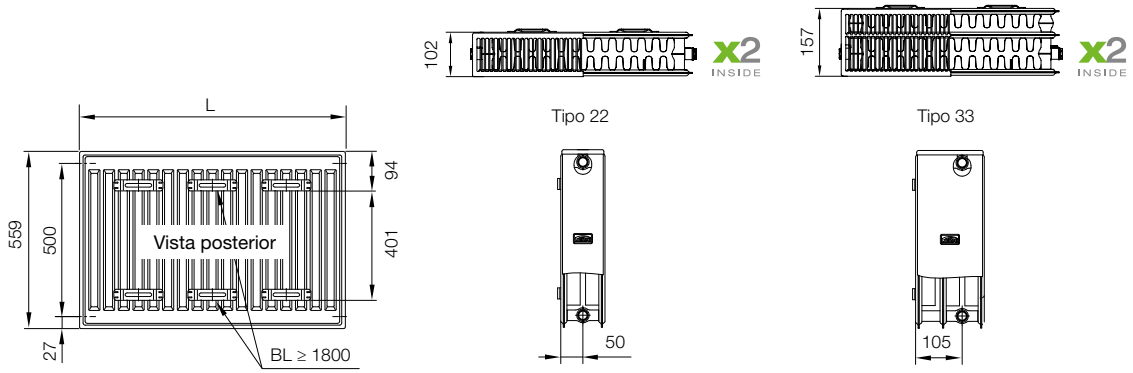


## OBSERVACIONES

**Conexiones** multi 4 x 1/2".

**Presión máxima de ejercicio** 10 bar.

**Temperatura máxima de ejercicio** 110 °C.

**Accesorios incluidos:** Soportes tipo consola larga (separación pared 30 mm), purgador, tapón y diafragma x2 para instalaciones bitubo incluido.

Para instalaciones monotubo seleccionar el diafragma x2 para instalaciones monotubo en accesorios pág. 217 (no incluido en el suministro).

Para otros modelos consultar precio y plazo de entrega.



**Modelo expuesto**: Plan-K Tipo 22, 559 x 1.205 mm | Blanco RAL 9016

## ACABADOS

Blanco
RAL 9016

## DESCRIPCIÓN

**Material** Acero

# LINE-K (PLK)

MODELO **BAJA TEMPERATURA**

VERSIÓN ELÉCTRICA **NO** DISPONIBLE

KERMI

## ESPECIFICACIONES Y PRECIOS

5 AÑOS GARANTÍA

### TIPO 22 ENTRE EJES 500 x2 INSIDE

| Modelo | Alto (mm) H | Ancho (mm) L | Fondo desde pared al extremo del radiador (mm) | Distancia entre ejes (mm) R | Contenido en agua (l) | Peso (kg) | Potencia térmica ΦΔT 50 K 75/65/20°C (W) | Potencia térmica ΦΔT 30K 55/45/20°C (W) | Exponente n | Precio Blanco RAL 9016 |
|---|---|---|---|---|---|---|---|---|---|---|
| PLK220550401N2K | 559 | 405 | 132 | 500 | 2,25 | 13,33 | **588** | 298 | 1,32 | **323 €** |
| PLK220550501N2K | 559 | 505 | 132 | 500 | 2,82 | 16,29 | **734** | 372 | 1,32 | **355 €** |
| PLK220550601N2K | 559 | 605 | 132 | 500 | 3,39 | 19,25 | **879** | 445 | 1,32 | **386 €** |
| PLK220550701N2K | 559 | 705 | 132 | 500 | 3,96 | 22,21 | **1.024** | 518 | 1,32 | **418 €** |
| PLK220550801N2K | 559 | 805 | 132 | 500 | 4,53 | 25,16 | **1.170** | 592 | 1,32 | **449 €** |
| PLK220550901N2K | 559 | 905 | 132 | 500 | 5,10 | 28,12 | **1.315** | 666 | 1,32 | **481 €** |
| PLK220551001N2K | 559 | 1.005 | 132 | 500 | 5,67 | 31,18 | **1.460** | 739 | 1,32 | **512 €** |
| PLK220551101N2K | 559 | 1.105 | 132 | 500 | 6,25 | 34,14 | **1.606** | 813 | 1,32 | **544 €** |
| PLK220551201N2K | 559 | 1.205 | 132 | 500 | 6,82 | 37,10 | **1.751** | 887 | 1,32 | **575 €** |

Stock disponible.

### TIPO 33 ENTRE EJES 246 x2 INSIDE

| Modelo | Alto (mm) H | Ancho (mm) L | Fondo desde pared al extremo del radiador (mm) | Distancia entre ejes (mm) R | Contenido en agua (l) | Peso (kg) | Potencia térmica ΦΔT 50 K 75/65/20°C (W) | Potencia térmica ΦΔT 30K 55/45/20°C (W) | Exponente n | Precio Blanco RAL 9016 |
|---|---|---|---|---|---|---|---|---|---|---|
| PLK330301001N2K | 305 | 1005 | 187 | 246 | 5,18 | 24,68 | **1232** | 656 | 1,32 | **541 €** |
| PLK330301201N2K | 305 | 1205 | 187 | 246 | 6,23 | 29,30 | **1513** | 787 | 1,32 | **617 €** |
| PLK330301401N2K | 305 | 1405 | 187 | 246 | 7,28 | 33,95 | **1765** | 918 | 1,32 | **694 €** |

## ESQUEMA

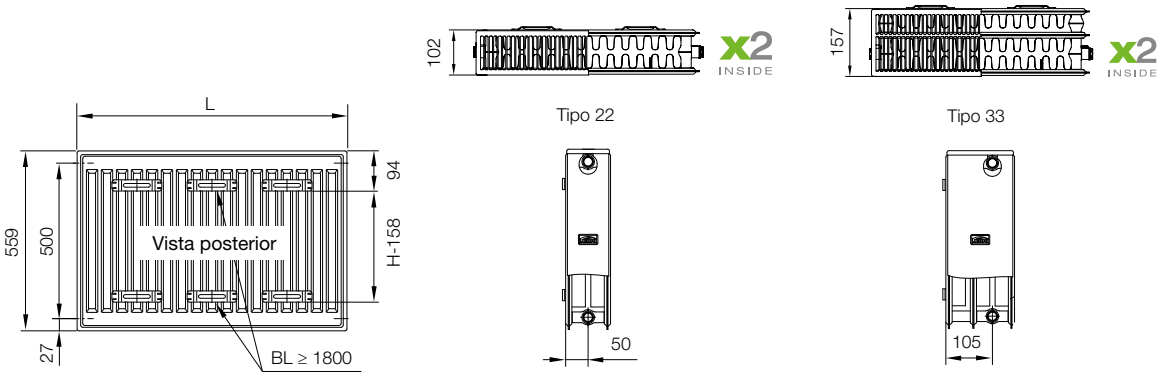


## OBSERVACIONES

**Conexiones** multi 4 x 1/2".

**Presión máxima de ejercicio** 10 bar.

**Temperatura máxima de ejercicio** 110 °C.

**Accesorios incluidos:** Soportes tipo consola larga (separación pared 30 mm), purgador, tapón y diafragma x2 para instalaciones bitubo incluido.

Para instalaciones monotubo seleccionar el diafragma x2 para instalaciones monotubo en accesorios pág. 217 (no incluido en el suministro).

Para otros modelos consultar precio y plazo de entrega.



**Modelo expuesto**: Line-K Tipo 22, 559 x 805 mm | Blanco RAL 9016

## ACABADOS

Blanco
RAL 9016

## DESCRIPCIÓN

**Material** Acero

Factores de conversión en caso de temperaturas nominales diferentes para calentadores de bomba de calor conforme a DINEN442; n = 1,3; cálculo logarítmico.

**Determinación de la potencia térmica de un radiador para una temperatura del sistema individual ($t_V/t_R/t_L$) a partir de una potencia térmica normalizada para ΔT50 (75/65/20).**

**Fórmula de conversión:**

$$\Phi_H = \frac{\Phi_S}{F}$$

$\Phi_H$ = potencia térmica para una temperatura del sistema individual

$\Phi_S$ = potencia térmica normalizada

F = factor de conversión

**Ejemplo:**

**Valores Conocidos:**

– temperatura del sistema de calefacción $t_V/t_R/t_L$ = 55/45/20

**Valor requerido:** potencia térmica del radiador para $t_V/t_R/t_L$ = 55/45/20

**Solución:**

$$\Phi_H = \frac{1.960 \text{ watts}}{1,96} = 1.000 \text{ watts}$$

El radiador con una potencia térmica estándar de 1.960 vatios entrega en funcionamiento para $t_V/t_R/t_L$ = 55/45/20 una potencia de 1.000 vatios.

| $t_V$ Temperatura de inicio °C | $t_V$ Temperatura de retorno °C | $t_L$ Temperatura del aire ambiente °C | | | | | | |
|---|---|---|---|---|---|---|---|---|
| | | 10 | 12 | 15 | 18 | 20 | 22 | 24 |
| 110 | 90 | 0,47 | 0,48 | 0,50 | 0,53 | 0,54 | 0,56 | 0,58 |
| | 80 | 0,51 | 0,52 | 0,55 | 0,58 | 0,60 | 0,62 | 0,64 |
| | 70 | 0,56 | 0,58 | 0,61 | 0,64 | 0,67 | 0,69 | 0,72 |
| | 60 | 0,62 | 0,64 | 0,68 | 0,73 | 0,76 | 0,79 | 0,83 |
| | 50 | 0,70 | 0,73 | 0,78 | 0,84 | 0,89 | 0,94 | 0,99 |
| | 40 | 0,82 | 0,86 | 0,94 | 1,02 | 1,09 | 1,17 | 1,26 |
| 105 | 80 | 0,52 | 0,54 | 0,57 | 0,60 | 0,62 | 0,65 | 0,67 |
| | 70 | 0,58 | 0,60 | 0,63 | 0,67 | 0,69 | 0,72 | 0,76 |
| | 60 | 0,64 | 0,67 | 0,71 | 0,76 | 0,79 | 0,83 | 0,87 |
| | 50 | 0,73 | 0,76 | 0,82 | 0,88 | 0,93 | 0,98 | 1,04 |
| | 40 | 0,85 | 0,90 | 0,98 | 1,07 | 1,14 | 1,23 | 1,33 |
| 100 | 80 | 0,54 | 0,56 | 0,59 | 0,63 | 0,65 | 0,67 | 0,70 |
| | 70 | 0,60 | 0,62 | 0,66 | 0,70 | 0,72 | 0,76 | 0,79 |
| | 60 | 0,67 | 0,69 | 0,74 | 0,79 | 0,83 | 0,87 | 0,91 |
| | 55 | 0,71 | 0,74 | 0,79 | 0,85 | 0,89 | 0,94 | 0,99 |
| | 50 | 0,76 | 0,79 | 0,85 | 0,92 | 0,97 | 1,03 | 1,09 |
| | 40 | 0,89 | 0,94 | 1,02 | 1,12 | 1,20 | 1,29 | 1,40 |
| 95 | 70 | 0,62 | 0,65 | 0,68 | 0,73 | 0,76 | 0,79 | 0,83 |
| | 60 | 0,69 | 0,72 | 0,77 | 0,83 | 0,87 | 0,91 | 0,96 |
| | 55 | 0,74 | 0,77 | 0,83 | 0,89 | 0,93 | 0,99 | 1,04 |
| | 50 | 0,79 | 0,83 | 0,89 | 0,96 | 1,02 | 1,08 | 1,15 |
| | 40 | 0,93 | 0,98 | 1,07 | 1,18 | 1,26 | 1,36 | 1,48 |
| 90 | 80 | 0,59 | 0,61 | 0,64 | 0,68 | 0,71 | 0,74 | 0,77 |
| | 75 | 0,62 | 0,64 | 0,68 | 0,72 | 0,75 | 0,78 | 0,82 |
| | 70 | 0,65 | 0,67 | 0,72 | 0,76 | 0,80 | 0,83 | 0,87 |
| | 65 | 0,68 | 0,71 | 0,76 | 0,81 | 0,85 | 0,89 | 0,93 |
| | 60 | 0,72 | 0,76 | 0,81 | 0,87 | 0,91 | 0,96 | 1,01 |
| | 55 | 0,77 | 0,81 | 0,87 | 0,93 | 0,98 | 1,04 | 1,10 |
| | 50 | 0,83 | 0,87 | 0,93 | 1,01 | 1,07 | 1,14 | 1,21 |
| 85 | 75 | 0,64 | 0,67 | 0,71 | 0,75 | 0,79 | 0,82 | 0,86 |
| | 70 | 0,68 | 0,70 | 0,75 | 0,80 | 0,84 | 0,88 | 0,92 |
| | 65 | 0,72 | 0,75 | 0,80 | 0,85 | 0,89 | 0,94 | 0,99 |
| | 60 | 0,76 | 0,79 | 0,85 | 0,91 | 0,96 | 1,01 | 1,07 |
| | 55 | 0,81 | 0,85 | 0,91 | 0,98 | 1,04 | 1,10 | 1,16 |
| | 50 | 0,87 | 0,91 | 0,98 | 1,07 | 1,13 | 1,21 | 1,29 |
| 80 | 70 | 0,71 | 0,74 | 0,79 | 0,84 | 0,88 | 0,93 | 0,97 |
| | 60 | 0,80 | 0,83 | 0,89 | 0,96 | 1,01 | 1,07 | 1,13 |
| | 50 | 0,91 | 0,96 | 1,04 | 1,13 | 1,20 | 1,28 | 1,37 |
| | 40 | 1,07 | 1,14 | 1,25 | 1,39 | 1,50 | 1,63 | 1,78 |
| 75 | 65 | 0,79 | 0,82 | 0,88 | 0,95 | 1,00 | 1,05 | 1,12 |
| | 60 | 0,84 | 0,88 | 0,94 | 1,02 | 1,08 | 1,14 | 1,21 |
| | 55 | 0,89 | 0,94 | 1,01 | 1,10 | 1,17 | 1,24 | 1,32 |
| | 50 | 0,96 | 1,01 | 1,10 | 1,20 | 1,28 | 1,37 | 1,47 |
| | 45 | 1,04 | 1,10 | 1,20 | 1,32 | 1,42 | 1,53 | 1,66 |
| 70 | 60 | 0,88 | 0,93 | 1,00 | 1,08 | 1,15 | 1,22 | 1,30 |
| | 55 | 0,94 | 0,99 | 1,08 | 1,17 | 1,25 | 1,33 | 1,42 |
| | 50 | 1,01 | 1,07 | 1,17 | 1,28 | 1,37 | 1,47 | 1,58 |
| | 45 | 1,10 | 1,16 | 1,28 | 1,42 | 1,52 | 1,65 | 1,79 |
| | 40 | 1,20 | 1,28 | 1,42 | 1,59 | 1,73 | 1,89 | 2,08 |
| 65 | 55 | 1,00 | 1,05 | 1,15 | 1,26 | 1,34 | 1,43 | 1,54 |
| | 50 | 1,08 | 1,14 | 1,25 | 1,37 | 1,47 | 1,59 | 1,71 |
| | 45 | 1,17 | 1,24 | 1,37 | 1,52 | 1,64 | 1,78 | 1,94 |
| | 40 | 1,28 | 1,37 | 1,52 | 1,71 | 1,87 | 2,05 | 2,27 |
| | 35 | 1,42 | 1,53 | 1,73 | 1,98 | 2,19 | 2,44 | 2,76 |
| 60 | 55 | 1,07 | 1,13 | 1,23 | 1,36 | 1,45 | 1,56 | 1,68 |
| | 50 | 1,15 | 1,22 | 1,34 | 1,48 | 1,60 | 1,73 | 1,87 |
| | 45 | 1,25 | 1,33 | 1,47 | 1,65 | 1,78 | 1,94 | 2,13 |
| | 40 | 1,37 | 1,47 | 1,64 | 1,86 | 2,03 | 2,24 | 2,50 |
| | 35 | 1,52 | 1,65 | 1,87 | 2,15 | 2,39 | 2,69 | 3,06 |
| | 30 | 1,73 | 1,89 | 2,19 | 2,59 | 2,96 | 3,44 | 4,13 |
| 55 | 50 | 1,23 | 1,31 | 1,45 | 1,62 | 1,75 | 1,90 | 2,07 |
| | 45 | 1,34 | 1,43 | 1,60 | 1,80 | 1,96 | 2,15 | 2,37 |
| | 40 | 1,47 | 1,59 | 1,78 | 2,03 | 2,24 | 2,48 | 2,78 |
| | 35 | 1,64 | 1,78 | 2,03 | 2,36 | 2,64 | 2,99 | 3,43 |
| | 30 | 1,87 | 2,05 | 2,39 | 2,86 | 3,29 | 3,86 | 4,67 |
| 50 | 45 | 1,45 | 1,56 | 1,75 | 1,98 | 2,17 | 2,40 | 2,67 |
| | 40 | 1,60 | 1,73 | 1,96 | 2,25 | 2,50 | 2,79 | 3,15 |
| | 35 | 1,78 | 1,94 | 2,24 | 2,63 | 2,96 | 3,38 | 3,92 |
| | 30 | 2,03 | 2,24 | 2,64 | 3,20 | 3,70 | 4,39 | 5,39 |
| 45 | 40 | 1,75 | 1,90 | 2,17 | 2,53 | 2,83 | 3,19 | 3,66 |
| | 35 | 1,96 | 2,15 | 2,50 | 2,96 | 3,37 | 3,89 | 4,58 |
| | 30 | 2,24 | 2,48 | 2,96 | 3,63 | 4,25 | 5,11 | 6,38 |
| 40 | 35 | 2,17 | 2,40 | 2,83 | 3,41 | 3,93 | 4,62 | 5,54 |
| | 30 | 2,50 | 2,79 | 3,37 | 4,21 | 5,01 | 6,14 | 7,87 |

# X-FLAIR

RADIADORES DE
**BAJA TEMPERATURA**

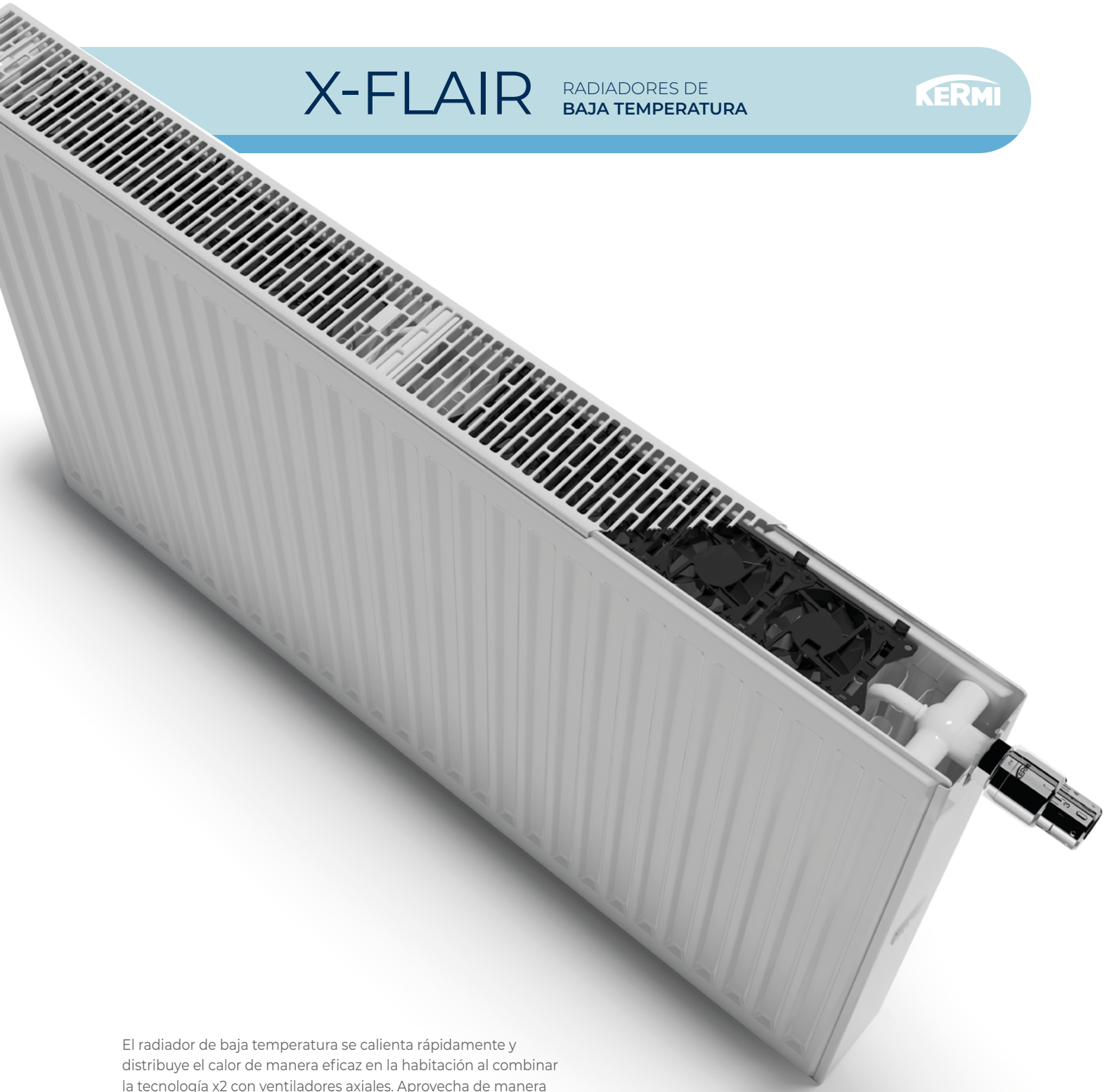

El radiador de baja temperatura se calienta rápidamente y distribuye el calor de manera eficaz en la habitación al combinar la tecnología x2 con ventiladores axiales. Aprovecha de manera óptima la baja temperatura de impulsión de la bomba de calor, calienta de manera eficiente y disipa rápidamente el calor: al renovar edificios antiguos, el radiador se puede conectar a las tuberías existentes (por lo tanto, es la mejor alternativa al suelo radiante). En una construcción nueva, se puede usar en combinación con el suelo radiante en habitaciones que sólo se deben calentar rápidamente en ciertos momentos, p. ej: habitaciones, despachos, baños (la calefacción por suelo radiante reaccionaría muy lentamente aquí).

Ahora como novedad incorpora la opción de refrescante con nuestro cabezal termostático calor/frío (ZV02730001)

Esta reducción significativa de las temperaturas de nuestra instalación permite un funcionamiento altamente eficiente con bombas de calor y calderas de condensación.

Operado como un radiador convencional, los ventiladores se encienden y apagan automáticamente según sea necesario.

Los ventiladores axiales con cojinetes de resorte reducen el ruido al mínimo. Combinación de x-flair con todos los radiadores de panel de acero therm-x2 con la misma estética proporcionando una emisión de calor altamente eficiente con tecnología x2 integrada.




ES EL RADIADOR IDEAL PARA TRABAJAR A **BAJA TEMPERATURA** EN COMBINACIÓN CON UNA **BOMBA DE CALOR Y FRÍO**

# X-FLAIR PLAN-K (PK02L)

MODELO **BAJA TEMPERATURA**

## ESPECIFICACIONES Y PRECIOS

5 AÑOS GARANTÍA

3 AÑOS GARANTÍA

COMP. ELECTRÓNICOS

### TIPO 22 ENTRE EJES 500 x2 INSIDE x-flair

| Modelo | Alto (mm) H | Ancho (mm) L | Fondo desde pared al extremo del radiador (mm) | Distancia entre ejes (mm) R | Contenido en agua (l) | Peso (kg) | Potencia térmica ΦΔT 30K 55/45/20°C (W)* | Potencia térmica ΦΔT 20K 45/35/20°C (W)* | Potencia térmica ΦΔT 12,5K 35/30/20°C (W)* | Potencia Refrescamiento 17/19/28°C (W)* | Precio Blanco RAL 9016 |
|---|---|---|---|---|---|---|---|---|---|---|---|
| PK02L0550601N1K | 559 | 605 | 136 | 500 | 3,39 | 19,88 | **674** | 436 | 269 | 156 | **569 €** |
| PK02L0550801N1K | 559 | 805 | 136 | 500 | 4,53 | 25,92 | **897** | 580 | 358 | 207 | **698 €** |
| PK02L0551001N1K | 559 | 1.005 | 136 | 500 | 5,67 | 32,07 | **1.120** | 724 | 446 | 259 | **845 €** |
| PK02L0551201N1K | 559 | 1.205 | 136 | 500 | 6,82 | 38,12 | **1.343** | 868 | 535 | 260 | **975 €** |

### TIPO 33 ENTRE EJES 500 x2 INSIDE x-flair

| Modelo | Alto (mm) H | Ancho (mm) L | Fondo desde pared al extremo del radiador (mm) | Distancia entre ejes (mm) R | Contenido en agua (l) | Peso (kg) | Potencia térmica ΦΔT 30K 55/45/20°C (W)* | Potencia térmica ΦΔT 20K 45/35/20°C (W)* | Potencia térmica ΦΔT 12,5K 35/30/20°C (W)* | Potencia Refrescamiento 17/19/28°C (W)* | Precio Blanco RAL 9016 |
|---|---|---|---|---|---|---|---|---|---|---|---|
| PK03L0550601N1K | 559 | 605 | 191 | 500 | 5,09 | 27,31 | **867** | 540 | 320 | 162 | **681 €** |
| PK03L0550801N1K | 559 | 805 | 191 | 500 | 6,80 | 35,73 | **1.158** | 719 | 426 | 216 | **840 €** |
| PK03L0551001N1K | 559 | 1.005 | 191 | 500 | 8,51 | 44,29 | **1.449** | 898 | 532 | 270 | **1.014 €** |
| PK03L0551201N1K | 559 | 1.205 | 191 | 500 | 10,23 | 52,77 | **1.726** | 1.076 | 638 | 323 | **1.177 €** |

### TIPO 22 ENTRE EJES 900 x2 INSIDE x-flair

| Modelo | Alto (mm) H | Ancho (mm) L | Fondo desde pared al extremo del radiador (mm) | Distancia entre ejes (mm) R | Contenido en agua (l) | Peso (kg) | Potencia térmica ΦΔT 30K 55/45/20°C (W)* | Potencia térmica ΦΔT 20K 45/35/20°C (W)* | Potencia térmica ΦΔT 12,5K 35/30/20°C (W)* | Potencia Refrescamiento 17/19/28°C (W)* | Precio Blanco RAL 9016 |
|---|---|---|---|---|---|---|---|---|---|---|---|
| PK02L0950401N1K | 959 | 405 | 136 | 900 | 3,65 | 23,22 | **652** | 411 | 246 | 133 | **511 €** |
| PK02L0950601N1K | 959 | 605 | 136 | 900 | 5,49 | 33,79 | **974** | 613 | 368 | 199 | **672 €** |
| PK02L0950801N1K | 959 | 805 | 136 | 900 | 7,33 | 44,37 | **1.296** | 816 | 484 | 265 | **835 €** |
| PK02L0951001N1K | 959 | 1.005 | 136 | 900 | 9,17 | 55,04 | **1.619** | 1.019 | 611 | 330 | **1.014 €** |
| PK02L0951201N1K | 959 | 1.205 | 136 | 900 | 11,00 | 64,60 | **1.941** | 1.222 | 732 | 396 | **1.176 €** |

Stock disponible.

* Potencias calculadas a máxima velocidad

## ESQUEMA

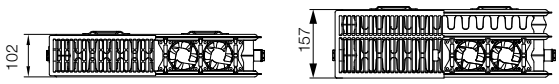


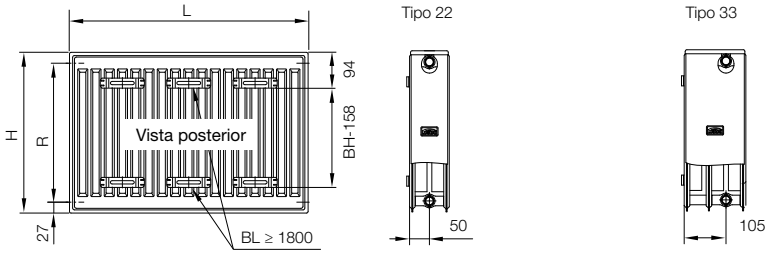


## OBSERVACIONES

**Conexiones** multi 4 x 1/2".

**Presión máxima de ejercicio** 10 bar.

**Temperatura máxima de ejercicio** 55 °C.
Nivel de presión de sonido: 20 dB - 27 dB.

Requiere un punto de conexión eléctrica (230 V ac 50Hz).

Para instalaciones monotubo seleccionar el diafragma x2 para instalaciones monotubo en accesorios pág. 217 (no incluido en el suministro).

**Accesorios incluidos:** Soportes tipo consola larga (separación pared 30 mm), purgador, tapón y diafragma x2 para instalaciones bitubo incluido.

Se suministra con ventilador axial preinstalado y unidad de control totalmente autónoma.

Para otros modelos consultar precio y plazo de entrega.



**Modelo expuesto**: 559 x 1.205 mm | Blanco RAL 9016

## ACABADOS

Blanco
RAL 9016

## DESCRIPCIÓN

**Material** Acero



**Cada detalle completa el confort.** La gama ACCESORIOS reúne soluciones de conexión, regulación y montaje para adaptar cada radiador a las necesidades de la instalación y del uso diario.

Válvulas, controles, resistencias y complementos como barras y perchas permiten configurar un conjunto funcional y cuidar su integración estética. Una amplia variedad de acabados para resolver los detalles técnicos sin renunciar al diseño.